PRZEKRÓJ A–A skala 1:20

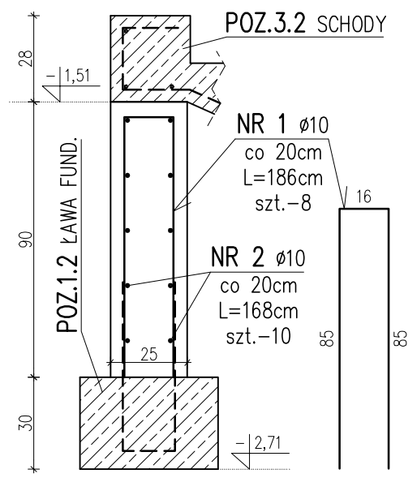

PRZEKRÓJ B–B skala 1:20

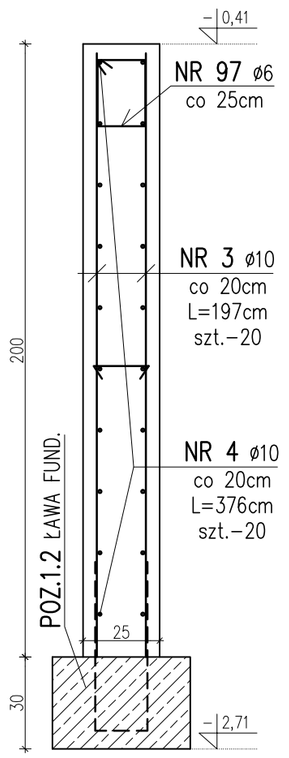

PRZEKRÓJ C–C skala 1:20

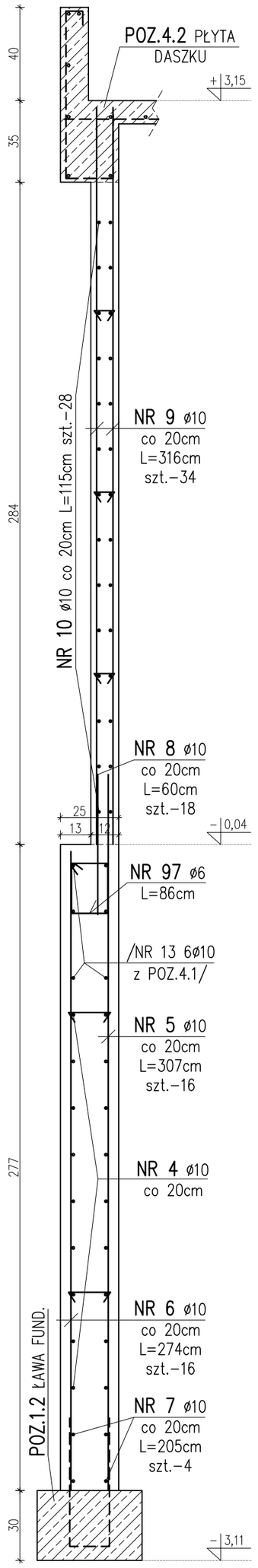

PRZEKRÓJ D–D skala 1:20

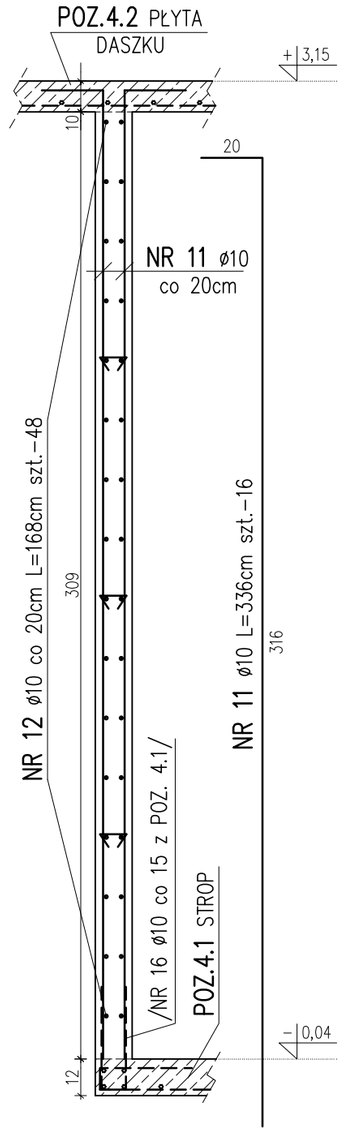

PRZEKRÓJ E–E skala 1:20

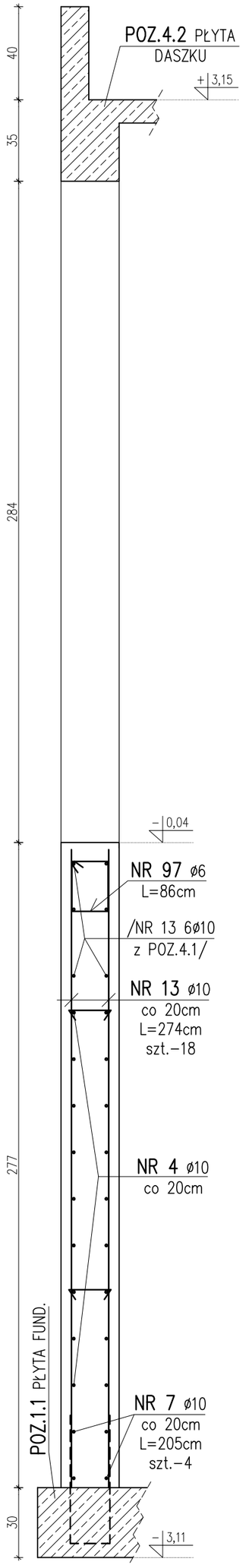

PRZEKRÓJ H–H skala 1:20

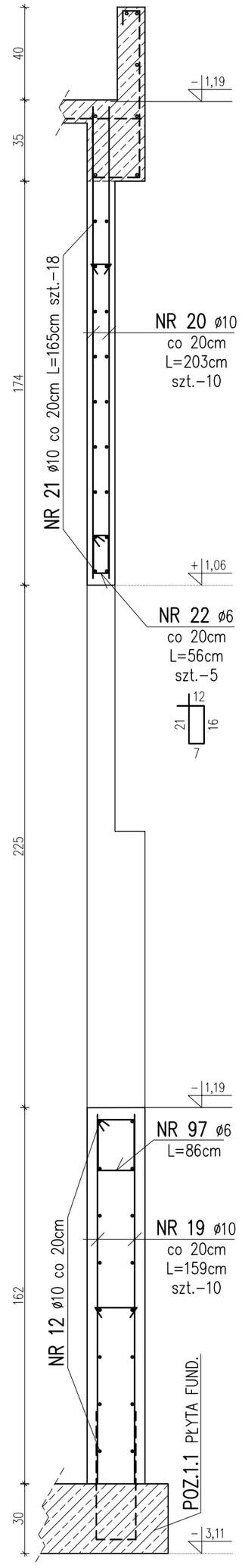

PRZEKRÓJ F–F skala 1:20

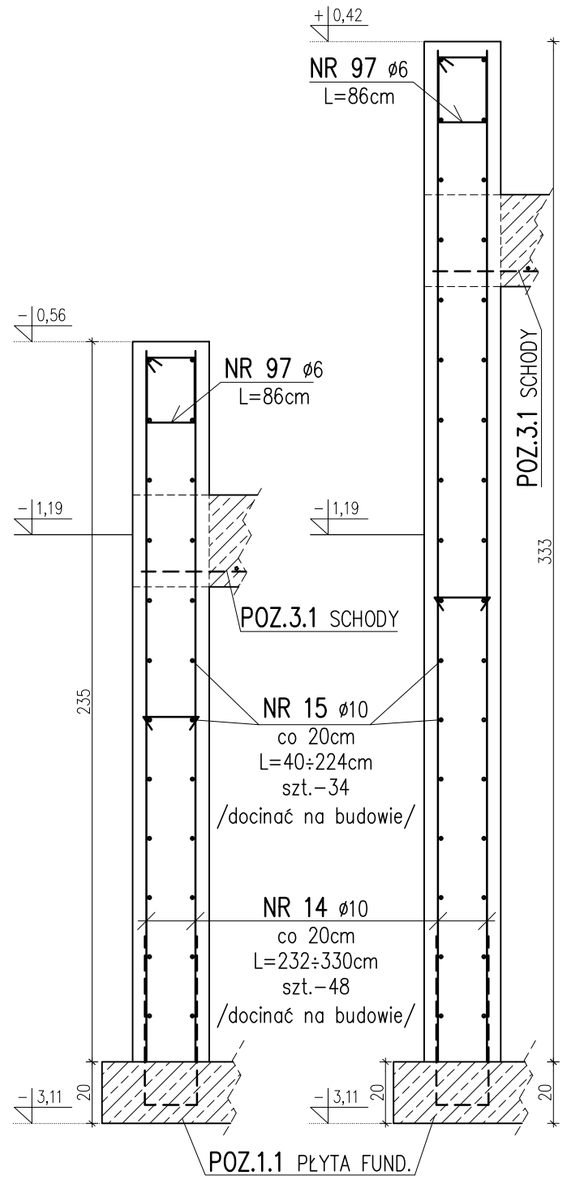

PRZEKRÓJ G–G skala 1:20

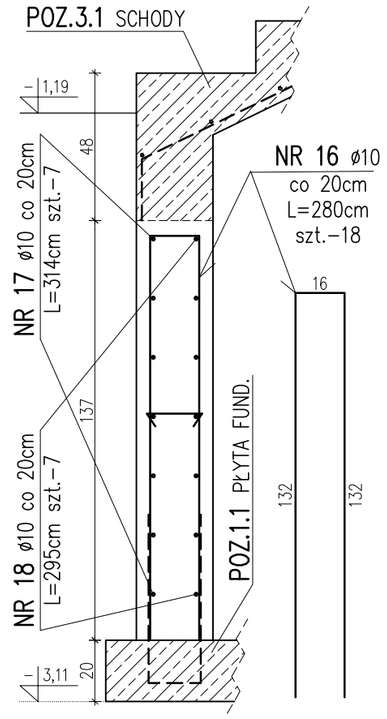

POZ.2.1, POZ.2.2
ŚCIANY ŻELBETOWE
skala 1:20

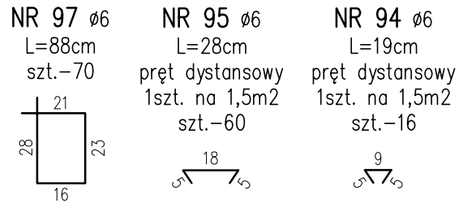

POZ.5
SŁUP ŻELBETOWY
25x25cm
H=237cm
(od poziomu –0,04 do +2,33)
szt.–2
skala 1:20

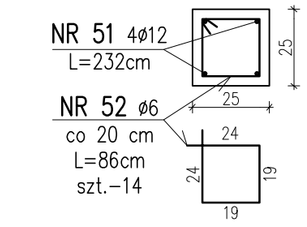

otulina min.–2cm

BETON: C20/25
STAL: Rb500, A–IIIN – pręty konstrukcyjne
StOS, A–0 – strzemiona

TEMAT: INWENTARYZACJA I EKSPERTYZA BUDYNKU MUZEUM MIASTA ZGIERZA			BIURO USŁUG INWESTYCYJNYCH JAS-PROJEKT ŁÓDŹ ul.MARATOŃSKA 87c/16	JAS
TYTUŁ RYSUNKU: POZ.2.1, 2.2 ŚCIANY ŻELBETOWE - PRZEKROJE POZ.5 SŁUP ŻELBETOWY				RYS. K-D.5
LOKALIZACJA: Zgierz, dz. nr ew. 42/5			PROJEKTANT: mgr inż.Sławomir Jagiełło	NR UPRAWNIEŃ: 274/86/Wł.
INWESTOR: MUZEUM MIASTA ZGIERZA ul. J. H. Dąbrowskiego 21, Zgierz			SPRAWDZIŁ: mgr inż. Michał Bieńkowski	NR UPRAWNIEŃ: LDD/0298/POOK/05
BRANŻA: Konstrukcja	DATA: 03.2009	SKALA: 1:20	WSPÓŁPRACA:	NR UPRAWNIEŃ: